Installation guide | Notice d'installation | Montagehandleiding | Gebrauchsanweisung | Guida all'installazione | Guía de instalación
Guia de instalação | Installationsanvisningar | Installasjonsanvisninger | Monteringsvejledninger | Asennusohjeet | Οδηγός εγκατάσταση

# LT 50-60
# LT 50 RH

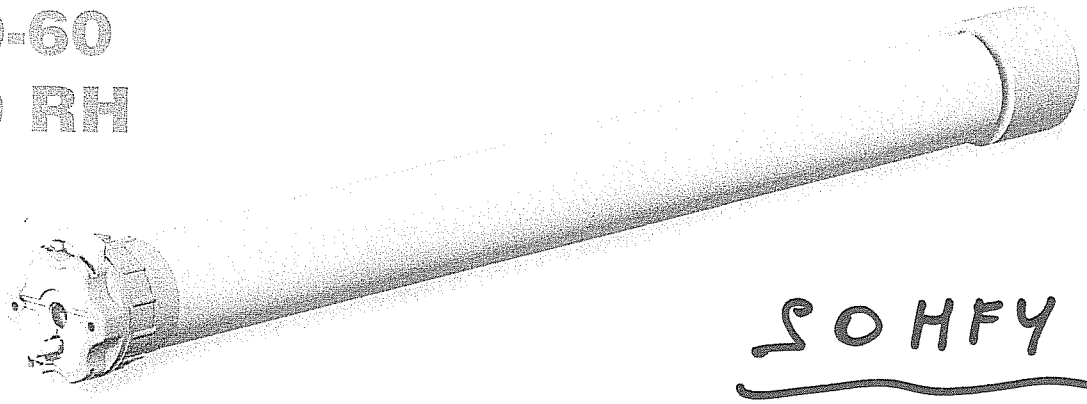

SOMFY LT

Réf: 5007711A

Symbols used in this booklet
Simbologia utilizzata nel manuale
Symboler som benyttes i heftet
Symboles utilisés dans votre notice
Símbolos utilizados en esta guía
Symboler, der anvendes i hæftet
Gebruikte symbolen in de montagehandleiding
Símbolos utilizados no seu guia
Esitteessä käytetyt tunnukset
Verwendete Symbole
Symboler som används i häftet
Σύμβολα που χρησιμοποιούνται στο εγχειρ

*Actions • Les actions • Acties • Bedienung • Gli azionamenti • Acciones • Acções • Manövrering • Manovrering • Manøvrering • Toiminnan säätö • Ενέργειες*

Up • Montée • Op • AUF • Salita • Subida • Subida • Upp • Opp • Op • Ylös • Πάνω

Down • Descente • Neer • AB • Discesa • Bajada • Descida • Ned • Ned • Ned • Alas • Κάτω

Stop • Arrêt • Stop • STOP Stop • Stop • Stop • Stopp • Stopp • Stop • Seis • Στόπ

Press and release • Appuyer et relâcher • Drukken en loslaten • einrasten / ausrasten • Premere e rilasciare • Pulsar para desenclavar • Premir e libertar • Tryck och släpp • Trykk og slipp • Tryk og slip • Paina ja päästä • Πίεση και απελευθέρωση

Executed setting • Réglage terminé • Posities zijn ingesteld • Einstellung abgeschlossen Regolazione terminata • Programación correcta • Programação correcta • Inställningen är slutförd • Innstillingen er utført • Indstillingen er gennemført • Asetukset ovat valmiit • Εκτέλεση ρύθμισης

*End-product status • Etat du produit porteur • Positie van het eindproduct • Behang Status • Stato del prodotto portante • Estado del producto portador • Situação do produto portador • Solskyddets status • S olbeskyttelsens status • Solafskærmningens status • Aurinkosuojan tila • Ισχύουσα κατάσταση τελικού προϊόντος*

Up • Montée • Op • AUF Bewegung Salita • Subida • Subida • Upp Opp • Op • Ylös • Πάνω

High position • Position Haute • Hoogste positie Obere Position • Fine corsa alto • Punto alto Posição alta • Helt uppkört • Kjort helt inn Kort helt op • Aivan yläasennossa • Ανώτατη θέση

Down • Descente • Neer • AB Bewegung • Discesa • Bajada • Descida • Ned • Ned • Ned • Alas • Κάτω

Low position • Position basse • Laagste positie Untere Position • Fine corsa basso • Punto bajo Posição baixa • Helt nedkört • Kjort helt ut Kort helt ned • Aivan ala-asennossa • Κατώτατη θέση

Stop at the required position • Arrêt à la position souhaitée • Stop op de gewenste positie Stoppen bei der gewünschten Position • Arresto alla posizione desiderata Parar en la posición deseada • Parar na posição desejada • Stoppa vid önskat läge Stopp ved ønsket posisjon • Stop i ønsket stilling • Haluttuun asentoon pysäyttäminen Σταμάτημα στη ζητούμενη θέση

Before installation, please read the safety instructions on the attached sheets carrefuly .
failure to comply with these instructions annuls mfy's responsibilities and guarantee. Somfy cannot held responsible for any changes in norms and ndards introduced after the publication of this guide.

Prima dell'installazione per favore leggere attentamente le istruzioni di sicurezza sul foglio allegato. ıancato rispetto di queste istruzioni annulla la re-sponsa- a' e la garanzia SOMFY. SOMFY non può essere ritenuta ɔonsabile per qualsiasi cambiamento alle norme e agli ıdards introdotti dopo la pubblicazione di questa guida.

For innstalasjon. Les nøye gjennom sikkerhets forskrifterne på det vedlagte arket.
som disse forskrifter ikke blir fulgt, opphører Somfys var og garanti. SOMFY kan ikke stilles til ansvar for ındringer i normer og standarder som innføres etter lisse anvisningene er publisert.

Avant la mise en œuvre veuillez lire les instructions de sécurité ci-jointes.
Le non-respect de ces instructions annule la responsabilité de SOMFY et sa garantie. SOMFY ne peut être tenue responsable des changements de normes et standards intervenus après la publication de cette notice.

Antes de realizar la instalación, leer cuidadosamente las instrucciones de seguridad adjuntas. La responsabilidad y garantía de SOMFY quedan anuladas en caso de incumplimiento de estas instrucciones. SOMFY no se hace responsable de los cambios en la normativa introducidos después de la publicación de esta guía.

Før installation, gennemlæs grundigt sikkerhedsinstruktionerne på det medfølgende ark. Hvis disse forskrifter ikke følges, bortfalder Somfys ansvar og garanti. SOMFY kan ikke holdes ansvarlig for ændringer i normer og standarder, som indføres efter, at denne vejledning er offentliggjort.

Lees de bijgevoegde veiligheidsinstructie s.v.p. aandachtig door voordat u begint met de installatie. Door het niet respecteren van deze instructies vervalt de garantie en de verantwoordelijkheid van Somfy. Somfy is niet verantwoordelijk voor veranderingen in normen en standaarden die tot stand zijn gekomen na de publicatie van deze montagehandleiding.

Antes da instalação, por favor leia com cuidado as instruções incluídas na folha.
O não respeito às instruções neste manual exclui toda a responsabilidade e garantia por parte da Somfy. Somfy não poderá ser responsabilizada por eventuais por alterações normativas, posteriores à edição deste manual.

Ennen asennuksen aloittamista lue huolellisesti liitteessä olevat turvallisuusohjeet.
Jos näitä määräyksiä ei noudateta, Somfyn vastuu ja takuu raukeavat. SOMFYa ei voida asettaa vastuuseen näiden ohjeiden julkistamisen jälkeisistä normien ja standardien muutoksista.

Vor Inbetriebnahme unbedingt Sicherheitsanweisungen auf beiliegendem E beachten.Bei Nichtbeachten der Gebrauchsanweis entfällt die Somfy Gewährleistung. Somfy ist n haftbar für Änderungen der Normen und Standards n Erscheinen der Gebrauchsanweisung.

Innan installation, läs noga gen säkerhetsföreskrifterna på det medföljа bladet. Om dessa föreskrifter inte följs upphör Som ansvar och garanti. SOMFY kan inte hållas ansvarig förändringar i normer och standarder som införs efte dessa anvisningar publicerats.

Πριν την εγκατάσταση, παρακαλώ διαβά προσεκτικά της οδηγείες ασφαλείας π εμπεριέχονται σε αυτό το έντυπο.
Η παράλειψη τήρησης των οδηγιών, αφαιρεί υπευθυνότητα και ταυτόχρονα ακυρώνει εγγυήση της Somfy. Η Somfy δεν θα θεωρη υπεύθυνη για οποιαδήποτε αλλαγή των νόμων κανονισμών που θα πρωτοπαρουσιασθούν μετά ο την έκδοση αυτού του εντύπου.

Warning
Attenzione
Advarsel
Mise en garde
Precaución
Advarsel
Waarschuwing
Aviso
Varoitus
Warnung
Varning
Προσοχή

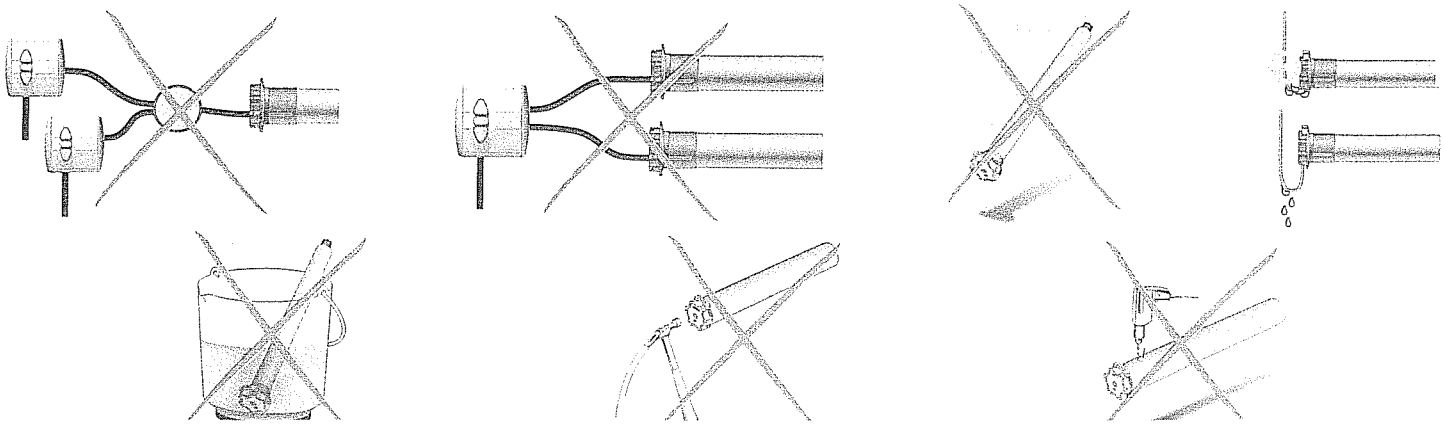

# 1

GB Tube preparation
I Preparazione del tubo
NO Forbedredelse av rør

F Préparation du tube
E Preparación del tubo
DK Bearbejdning af rør

NL Oprolbuis gereedmaken
P Preparação do tubo
SF Putkien käsittely

D Vorbereitung der Welle
S Bearbetning av rör
GR Προετοιμασία σωλήνα.

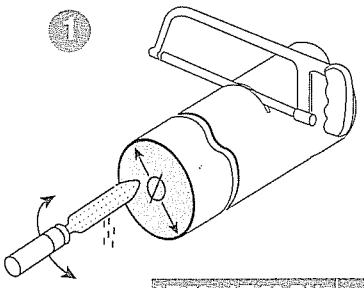


| | LT 50 - LT 50 RH | LT 60 |
|---|---|---|
| Ø | ≥ 47 mm (1.85 in) | ≥ 60 mm (2.36 in) |

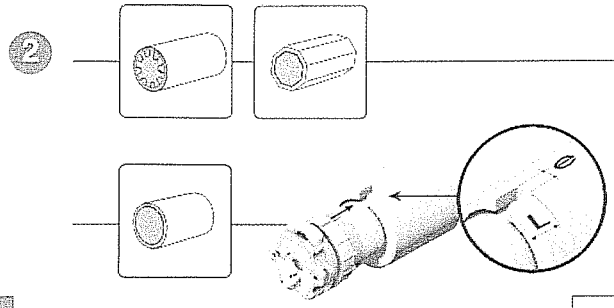


| | LT 50 - LT 50 RH | LT 60 |
|---|---|---|
| e | 4 mm (0.16 in) | 8 mm (0.32 in |
| L | 25 mm (0.98 in) | 35 mm (1.38 in |

# 2

GB Motor mounting
I Montaggio del motore
NO Montering av motoren i rør

F Assemblage du moteur
E Montaje del operador
DK Montering af motoren i rør

NL Buismotor monteren
P Montagem do operador
SF Moottorin asentaminen putkeen

D Antriebsmontage
S Montering av motorn i rör
GR Τοποθέτηση μοτέρ.

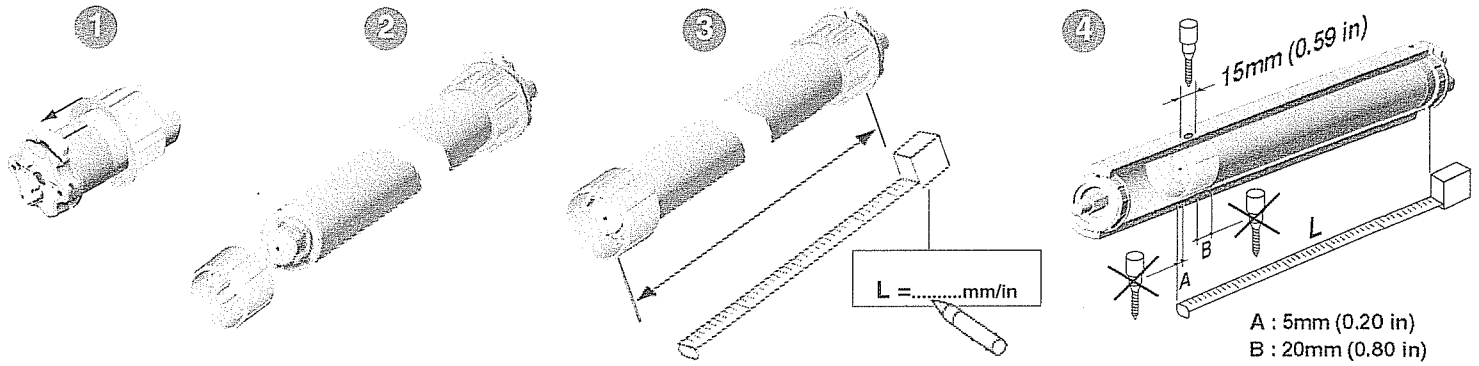


# 3

GB Install the tube on the brackets
I Fissaggio del tubo ai suoi supporti
NO Montering av motor og rør på motorfeste og endebeslag

F Installer le tube sur ses supports
E Instalar el tubo en los soportes
DK Montering af motor & rør på motorbeslag og endebeslag

NL Oprolbuis monteren
P Instalar o tubo nos suportes
SF Moottorin ja putkien asennus moottorikiinnikkeeseen ja päätyheloihin

D Montage der Welle in die Lager
S Montering av motor & rör på motorfäste och ändbe
GR Τοποθετήστε τον σωλήνα στα στηρίγματα.

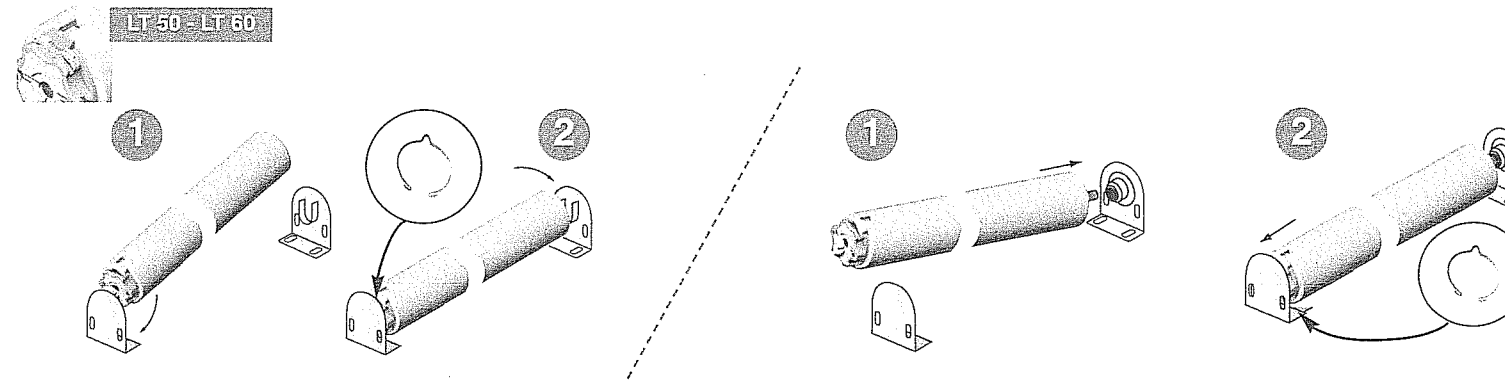


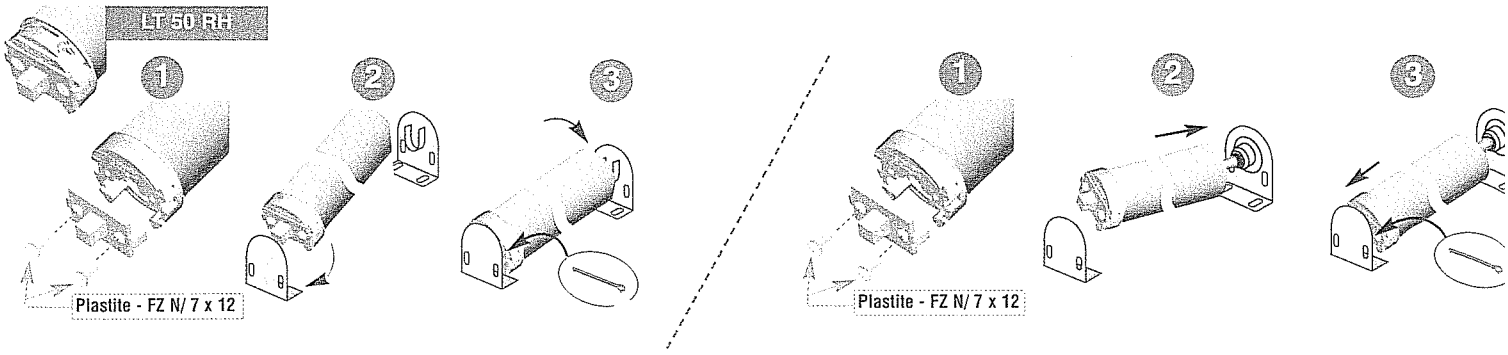

# 4

GB Power supply and wiring
I Alimentazione e cablaggio
NL Elektrisk installasjon
F Alimentation et câblage
E Alimentación y cableado
DK Elektrisk installation
NL Buismotor op lichtnet aansluiten
P Alimentação e cablagem
SF Sähköasennukset
D Stromversorgung und Klemmenbelegung
S Elektrisk installation
GR Παροχή ρεύματος και καλωδίωση

Check
**Vérifier**
Controleer
**Kontrolle**
Verifica
**Comprobar**
Verificar
**Kontrollera**
Kontroller
**Kontrollér**
Tarkasta
**Ελέγξτε**

| 230 V / 50 Hz | | | |
|---|---|---|---|
| 1 | 2 | 3 | ⏚ |
| Blue | Brown | Black | Green-yellow |
| Bleu | Marron | Noir | Vert-jaune |
| Blauw | Bruin | Zwart | Geel/groen |
| Blau | Braun | Schwarz | Gelb-Grün |
| Blu | Marrone | Nero | Giallo/verde |
| Azul | Marrón | Negro | Verde-amarillo |
| Azul | Castanho | Preto | Verde-amarelo |
| Blå | Brun | Svart | Grön/gul |
| Blå | Brun | Sort | Grønn/gul |
| Blå | Brun | Sort | Grøn/gul |
| Sininen | Ruskea | Musta | Vihreä/keltainen |
| Μπλέ | Καφέ | Μαύρο | Πράσινο-κίτρινο |

| 120 V / 60 Hz | | | |
|---|---|---|---|
| 1 | 2 | 3 | ⏚ |
| White | Black | Red | Green |
| Blanc | Noir | Rouge | Vert |
| Wit | Zwart | Rood | Groen |
| Weiß | Schwarz | Rot | Grün |
| Bianco | Nero | Rosso | Verde |
| Blanco | Negro | Rojo | Verde |
| Branco | Preto | Vermelho | Verde |
| Vit | Svart | Röd | Grön |
| Hvit | Sort | Rød | Grønn |
| Hvid | Sort | Rød | Grøn |
| Valkoinen | Musta | Punainen | Vihreä |
| Άσπρο | Μαύρο | κόκκινο | Πράσινο |

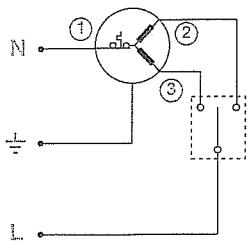


| L | N | ⏚ |
|---|---|---|
| Live | Neutral | Earth |
| Phase | Neutre | Terre |
| Fase | Nul | Aarde |
| Phase | Neutralleiter | Erde |
| Fase | Neutro | Terra |
| Fase | Neutro | Tierra |
| Live | Neutro | Terra |
| Fas | Nolla | Jord |
| Fase | Null | Jord |
| Fase | Nul | Jord |
| Vaihe | Nolla | Maadoitus |
| Φάση | Ουδέτερος | Γείωση |

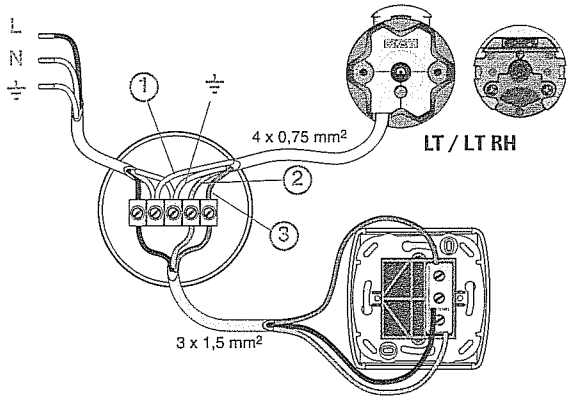


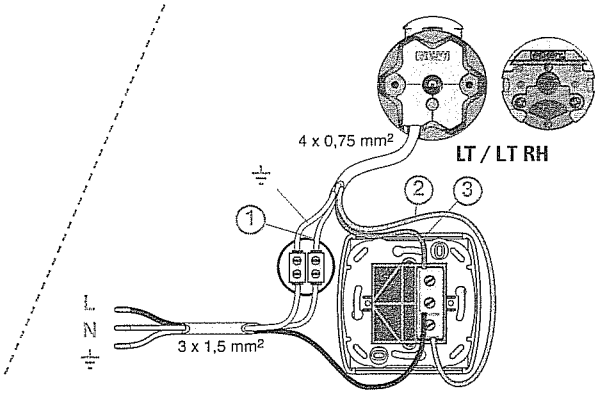


3

# 5

GB End limits adjustment
I Regolazione dei fine corsa
NL justering av endebrytere
F réglage des fins de courses
E Regulación de los finales de carrera
DK Indstilling af endestop
NL Instellen van de eindposities
P Regulação dos fins de curso
SF Rajojen säätö
D Möglichkeiten der Endlageneinstellung
S Inställning av gränsläges
GR Προβλήματα λειτουργίας

| 230 V 50 Hz | |
|---|---|
| 2 | 3 |
| Brown | Black |
| Marron | Noir |
| Bruin | Zwart |
| Braun | Schwarz |
| Marrone | Nero |
| Marrón | Negro |
| Castanho | Preto |
| Brun | Svart |
| Brun | Sort |
| Brun | Sort |
| Ruskea | Musta |
| Καφέ | Μαύρο |

| 120 V 60 Hz | |
|---|---|
| 2 | 3 |
| Black | Red |
| Noir | Rouge |
| Zwart | Rood |
| Schwarz | Rot |
| Nero | Rosso |
| Negro | Rojo |
| Preto | Vermelho |
| Svart | Röd |
| Sort | Rød |
| Sort | Rød |
| Musta | Red |
| Μαύρο | κόκκινο |

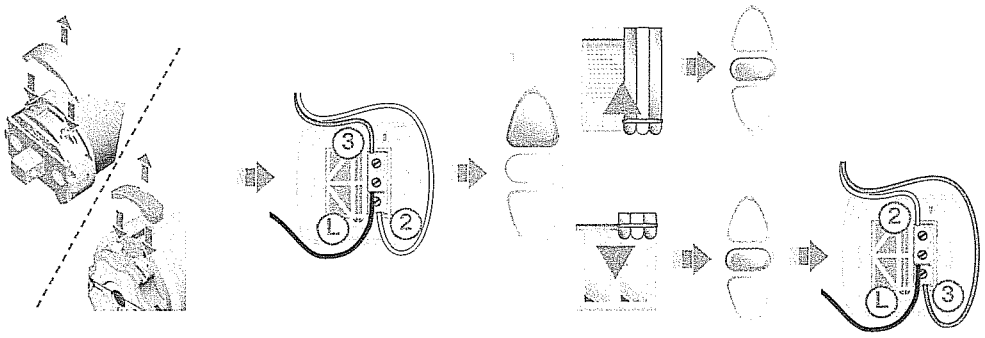


GB Up limit adjustment
F Paramétrage du fin de course haut
NL Hoogste positie instellen
D obere Endlage einstellen
I Regolazione del fine corsa alto
E Regulación del punto alto del final de carrera
P Regulação do ponto alto do fim de curso
S Inställning av övre gränsläge
NL Innstilling av øvre endeposisjon
DK Indstilling af øvre endestopposition
SF Yläraja-asennon asetus
GR Ρύθμιση πάνω ορίου.

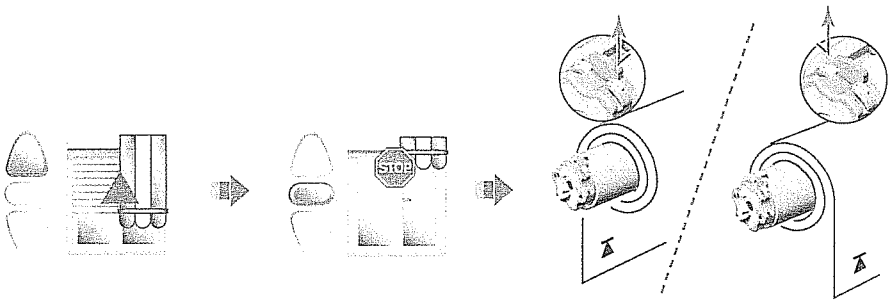


GB Down limit adjustment
F Paramétrage du fin de course bas
NL Laagste positie instellen
D untere Endlage einstellen
I Regolazione del fine corsa basso
E Regulación del punto bajo del final de carrera
P Regulação do ponto baixo do fim de curso
S Inställning av nedre gränsläge
NL Innstilling av nedre endeposisjon
DK Indstilling af nedre endestopposition
SF Alaraja-asennon asetus
GR Ρύθμιση κάτω ορίου.

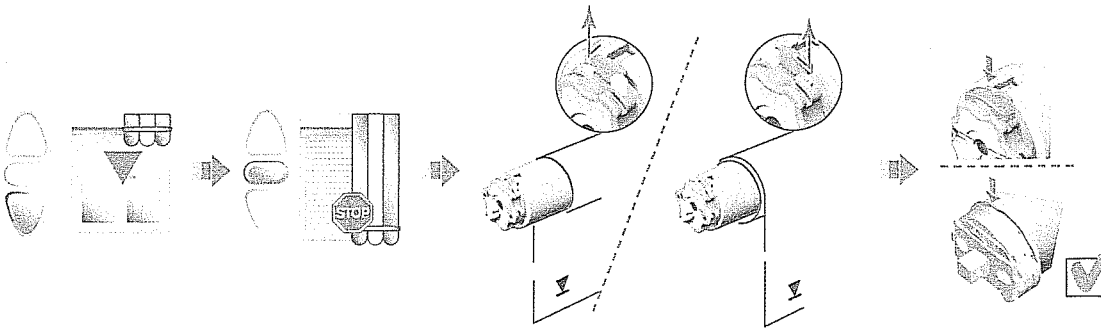

SOMFY
www.somfy.com

Australia : SOMFY PTY LTD
www.somfy.com.au

Austria : SOMFY GesmbH
www.somfy.at

Belgium : SOMFY BELUX
www.somfy.be

Brasil : SOMFY BRASIL STDA
www.somfy.com

Canada : SOMFY ULC
www.somfy.com

Cyprus : SOMFY MIDDLE EAST
www.somfy.com

Czech Republic : SOMFY Spol s.r.o.
www.somfy.com

Denmark : SOMFY AB DENMARK
www.somfy.dk

Finland : SOMFY AB FINLAND
www.somfy.fi

France : SOMFY FRANCE
www.somfy.fr

Germany : SOMFY GmbH
www.somfy.de

Greece : SOMFY HELLAS
www.somfy.com

Hong Kong : SOMFY Co. Ltd
www.somfy.com

Hungary : SOMFY Kft
www.somfy.com

India : SOMFY INDIA PVT Ltd
www.somfy.com

Italy : SOMFY ITALIA s.r.l
www.somfy.it

Japan : SOMFY KK
www.somfy.co.jp

Lebanon : cf. Cyprus - somfy middle east
www.somfy.com

Mexico : SOMFY MEXICO SA de CV
www.somfy.com.mx

Morocco : SOMFY MAROC
www.somfy.com

Netherlands : SOMFY BV
www.somfy.nl

Norway : SOMFY NORWAY
www.somfy.no

Poland : SOMFY SP Z.O.O
www.somfy.pl

Portugal : cf. Spain - SOMFY ESPANA SA
www.somfy.com

Russia : cf. Germany - SOMFY GmbH
www.somfy.de

Singapore : SOMFY PTE LTD
www.somfy.com.sg

Slovaquia : cf. Czech Republic - SOMFY Spol s.r.o.
www.somfy.com

South Korea : SOMFY JOO
www.somfy.co.kr

Spain : SOMFY ESPANA SA
www.somfy.com

Sweden : SOMFY AB
www.somfy.se

Switzerland : SOMFY A.G.
www.somfy.ch

Taïwan : SOMFY TAIWAN
www.somfy.com

United Kingdom : Somfy LTD
www.somfy.co.uk

United States :
SOMFY SYSTEMS Inc
www.somfysystems.com

4

CE

## GB Trouble shooting

### The motor doesn't work :

Verify :
- the wiring of motor,
- the heat generated (wait for the cooling of motor),
- the suitability of the cable used (4 wires).

### The equipment stops too soon :

Verifiy :
- the operation of end-limits during the rotation of motor,
- the crown is properly fitted to the tube (see § 2),
- the end-limits of motor are properly adjusted (see § 4).

## D Abhilfe bei Störungen

### Der Motor reagiert nicht:

Überprüfen Sie:
- den elektrischen Anschluß
- ob der Thermoschutz ausgelöst hat (Abkühlen lassen)
- ob das richtige Anschlußkabel verwendet wurde (4 Kabeln)

### Der Antrieb stopped zu früh:

Überprüfen Sie:
- die Einstellung der Endlagen
- ob der Adapter fest mit der Welle verbunden ist

## P Guia de diagnóstico

### Operador não funciona quando se envia uma ordem:

Verificar:
- o cabo de alimentação do operador,
- se está accionada a protecção térmica (esperar que o operador recupere a sua temperatura de funcionamento,
- a conformidade do cabo utilizado (4 fios),

### Sistema pára antes de alcançar os fins de curso:

Verificar:
- a correcta colocação da coroa e que esta gire a par do motor,
- a correcta fixação da roda motriz com o tubo de enrolamento (capitulo 2),
- que os fins de curso tenham sido correctamente programados (capitulo4).

## DK Fejlfinding

### Motoren fungerer ikke:

Kontrollér:
- motorens tilslutninger
- at motorens sikring ikke er udløst (vent til motoren er kølet ned, ca. 10-15 min.)
- at der anvendes korrekt tilslutningskabel (4-leder)

### Installationen stopper på et forkert sted:

Kontrollér:
- at medbringeren drives af røret
- at drivhjulet er korrekt monteret (se punkt 2),
- at motorens endestop er korrekt indstillet (se punkt 4).

## F Dépannage

### Le moteur ne fonctionne pas :

Vérifier :
- le câblage du moteur,
- le contact thermique (attendre le refroidissement du moteur),
- la conformité du câble utilisé (4 conducteurs),

### L'appareillage s'arrête trop tôt :

Vérifier :
- le fonctionnement des fins de course pendant la rotation du moteur,
- que la couronne d'entraînement est bien solidarisée au tube (voir § 2)
- que les fins de course du moteur soient bien réglées (voir § 4).

## I Risoluzione dei problemi

### Risoluzione dei problemi :

Verificare :
- Il cablaggio del motore
- la termica (aspettare che il motore si raffreddi)
- la conformità del cavo utilizzato (4 fili)

### L'apparecchio si ferma prima :

Verificare :
- il funzionamento dei fine corsa durante la rotazione del motore
- la corona di trascinamento sia ben adattata al tubo (vedere paragrafo 2).
- i fine corsa del motore siano ben regolati (vedere paragrafo 4).

## S Felsökning

### Motorn fungerar inte:

Kontrollera:
- motorns anslutningar
- att termoskyddet ej löst ut (vänta tills motorn svalnat, ca 10-15 min)
- att rätt anslutningskabel används (4- ledare)

### Installationen stannar på fel ställe:

Kontrollera:
- att medbringaren drivs av röret
- att drivhjulet är korrekt monterat (se punkt 2),
- att motorns gränslägen är korrekt inställda (se punkt 4).

## SF Vianetsintä

### Moottori ei toimi:

Tarkasta:
- moottorin liitännät,
- ettei lämpösuoja ole lauennut (odota, kunnes moottori on jäähtynyt, n. 10–15 min),
- että käytät oikeaa liitäntäkaapelia

### Asennus pysähtyy väärään kohtaan:

Tarkasta :
- että putki liikuttaa kiertorengasta,
- että vetopyörä on asennettu oikein (katso kohta 2),
- että moottorin raja-asennot on asetettu oikein (katso kohta 4).

## NL Verhelpen van storingen

### Probleem: niets werkt.

Controleer de netspanning.
- Controleer de aansluiting van de netspanning op de schakelaar aan de hand van het aansluitschema.
- Controleer de aansluiting van het motorsnoer op de schakelaar aan de hand van het aansluitschema.
- Controleer de eindafstellingen van de buismotor. Stel de eindafstelling zo nodig opnieuw in.
- Controleer of de buismotor 'thermisch' is uitgeschakeld (beveiliging). Wacht 10 à 15 minuten tot de buismotor is afgekoeld.
- Controleer het motorsnoer op beschadigingen. Vervang een eventueel beschadigd motorsnoer uitsluitend door een gelijkwaardig SOMFY-type.

### Probleem: buismotor stopt niet.

- Controleer de eindafstellingen van de buismotor. Stel de eindafstellingen zo nodig opnieuw in.
- Controleer of de adapter en de meenemer goed in de oprolbuis passen.
- Controleer of de adapter van de eindafstelling goed meegenomen wordt door de oprolbuis.
- Controleer de inkeping in de oprolbuis voor de nok van de adapter.
- Controleer of de meenemer op de as van de buismotor goed in de oprolbuis gemonteerd is.

## E Que hacer si

### El operador no funciona cuando se le envía una orden:

Comprobar:
- el cableado del operador,
- si está accionada la protección térmica (esperar que el operador recupere su temperatura de funcionamiento),
- el cable utilizado (4 hilos),

### El sistema se para antes de alcanzar los finales de carrera:

Comprobar:
- la correcta colocación de la corona y que ésta gire a la par con el tubo,
- la correcta fijación de la rueda motriz con el tubo de enrollamiento (ver capitulo
- que los finales de carrera han sido correctamente programados (ver capitulo 4)

## N Feilsøking

### Motoren fungerer ikke:

Kontroller:
- motorenes tilkoblinger .
- at varmebeskyttelsen ikke har lost ut (vent til motoren er avkjølt, ca 10-15 min),
- at riktig tilkoblingskabel er brukt (4- leder m.),

### Installasjonen stopper på feil sted:

Kontroller:
- at medbringeren blir drevet av roret,
- at drivhjulet er riktig montert (se punkt 2),
- at motorens endeposisjon er riktig innstilt (se punkt 4).

## GR Προβλήματα λειτουργίας

### Το μοτέρ δέν λειτουργεί :

Ελέγξτε :
- Την καλωδίωση του μοτέρ,
- Το θερμικό διακόπτη (περιμένετε να κρυώσει το μοτερ),
- Το καλώδιο που χρησιμοποιείτε (4 καλώδια),

### Η συσκευή σταματά νωρίς :

Ελέγξτε :
- Την λειτουργία των ορίων κατά τη διάρκεια περιστροφής του μοτέρ.
- Οτι η κορώνα είναι ασφαλισμένη καλά στο σωλήνα (βλέπε παράγραφο 2
- Οτι έχουν ρυθμιστεί σωστά τα όρια του μοτέρ (βλέπε παράγραφο 4).

SOMFY - RTS

GB Install the tube on the brackets
I Fissaggio del tubo ai supporti
N Montering av motor og rør på motorfeste og endebeslag

F Installer le tube sur ses supports
E Instalar el tubo en los soportes
DK Montering af motor & rør på motorbeslag og endebeslag

NL Oprolbuis monteren
P Instalar o tubo nos suportes
SF Moottorin ja putkien asennus moottorikiinnikkeeseen ja päätyheloihin

D Montage der Welle in die Lager
S Montering av motor & rör på motorfäste och ändbeslag
GR Τοποθετήστε τον σωλήνα στα στηρίγματα.

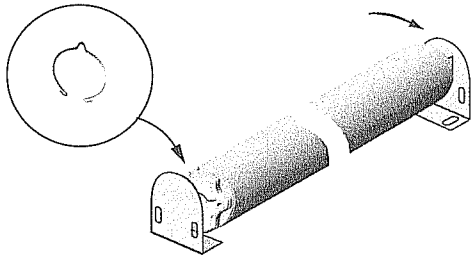

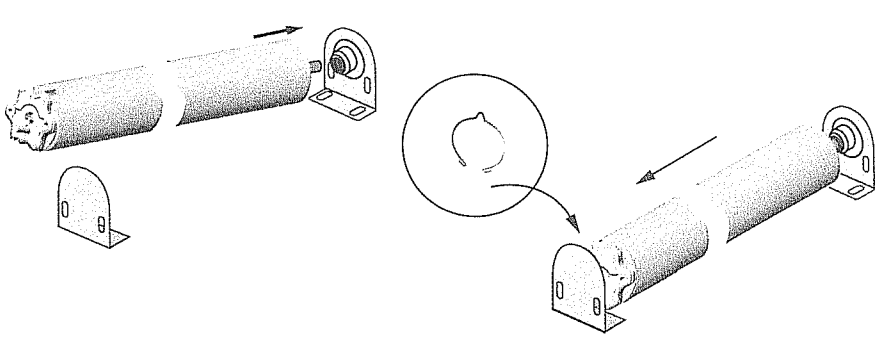



GB Power supply and wiring
I Alimentazione e cablaggio
N Elektrisk installasjon

F Alimentation et câblage
E Alimentación y cableado
DK Elektrisk installation

NL Buismotor op lichtnet aansluiten
P Alimentação e cablagem
SF Sähköasennukset

D Stromversorgung und Klemmenbelegung
S Elektrisk installation
GR Παροχή ρεύματος και καλωδίωση

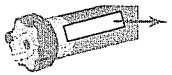

Check - Vérifier - Controleer - Kontrolle - Verifica - Comprobar - Verificar - Kontrollera - Kontroller - Kontrollér - Tarkasta - Ελέγξτε

| | | 230 V / 50 Hz | 120 V / 60 Hz |
|---|---|---|---|
| 1 | Live · phase · Fase · Phase · fase · fase · live · fas · fase · fase · vaihe · Φάση | Brown · Marron · Bruin · Braun · Marrone · Marrón · Castanho · Brun · Brun · Ruskea · Καφέ | Black · Noir · Zwart · Schwarz · Nero · Negro · Preto · Svart · Sort · Sort · Musta · Μαύρο |
| 2 | Neutral · neutre · nul · Neutralleiter neutro · neutro · neutro · nolla · null · nul · nolla · Ουδέτερος | Blue · Bleu · Blauw · Blau · Blu · Azul · Azul · Blå · Blå · Blå · Sininen · Μπλέ | White · Blanc · Wit · Weiß · Bianco · Blanco · Branco · Vit · Hvit · Hvid · Valkoinen · Άσπρο |
| 3 | Earth · terre · Aarde · Erde · terra · tierra · terra · jord · jord · jord · Maadoitus · Γείωση | Green-yellow · Vert-jaune · Geel/groen · Gelb-Grün · Giallo/verde · Verde-amarillo · Verde-amarelo · Grön/gul · Grønn/gul · Grøn/gul · Vihreä/keltainen · Πράσινο-κίτρινο | Green · Vert · Groen · Grün · Verde · Verde · Verde · Grön · Grønn · Grøn · Vihreä · Πράσινο |

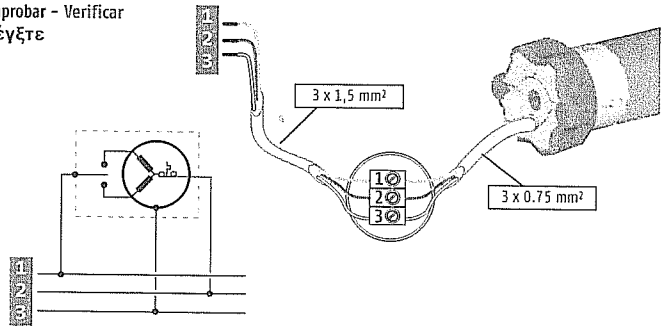


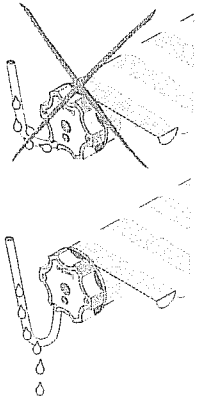

Supply - Alimenter - Voeding - Klemmenbelegung - Alimentazione - Alimentación
Alimentação - Anslutningar - Tilkoblinger- Tilslutninger - Liitännät - Παροχή

## Programming the direction of rotation
## Programmazione del senso di rotazione
## Programmering av rotasjonsretning
## Programmation du sens de rotation
## Programación del sentido de rotación
## Programmering af rotationsretning
## Draairichting instellen
## Programação do sentido de rotação
## Pyörimissuunnan ohjelmointi
## Drehrichtung einstellen
## Programmering av rotationsriktning
## Προγραμματισμός κατευθύνσεως της περιστροφής.

1
2
3
4
5
6
7
8

If the installation is made up of several OREA RTS, only one OREA RTS motor must be powered during programming.This will avoid interference with the first programming of each OREA RTS motor.

Si l'installation comporte plusieurs OREA RTS, un seul moteur doit être alimenté pendant la phase de programmation. Ceci évitera les interférences avec les autres moteurs lors de la première programmation.

Bij het programmeren van meerdere Orea RTS buismotoren mag slechts één motor tegelijkertijd van spanning voorzien worden. Dit voorkomt verstoring van eerdere programmeringswerkzaamheden.

Wenn die Installation für mehrere Antriebe vorgenommen werden soll, muß darauf geachtet werden, dass während des Einlernens des Senders immer nur der zu programmierende Antrieb mit Netzspannung versorgt wird.

Se l'installazione viene eseguita con più operatori OREA RTS, alimentare sempre un solo operatore per volta. Questo eviterà interferenze tra i motori OREA RTS durante la programmazione.

Si la instalación está compuesta de varios OREA RTS, sólo un OREA RTS debe ser alimentado durante la programación.Esto evitará interferencias en la primera programación de cada operador OREA RTS.

Se a instalação é composta por vários OREA RTS, só um OREA RTS deve ser alimentado durante a programação. Isto evitará interferências na primeira programação de cada operador OREA RTS.

Om installationen består av flera OREA RTS, skall bara en OREA RTS-motor åt gången vara ansluten till spänningskälla under programmeringen. Detta för att undvika störningar vid den första programmeringen av varje OREA RTS-motor.

Dersom installasjonen består av flere OREA RTS, skal kun en OREA RTS-motor om gangen være koblet til spenningskilde ved programmeringen. Dette for å unngå forstyrrelser ved den første programmeringen av hver OREA RTS-motor.

Hvis installationen består af flere OREA RTS, skal kun én OREA RTS-motor ad gangen være tilsluttet strøm under programmeringen. Dette for at undgå forstyrrelser ved den første programmering af hver enkelt OREA RTS-motor.

Jos asennukseen kuuluu usea OREA RTS, vain yksi OREA RTS -moottori kerrallaan saa olla yhdistettynä virtalähteeseen ohjelmoinnin aikana. Näin vältetään häiriöt jokaisen OREA RTS -moottorin ensimmäisen ohjelmoinnin aikana.

Εάν η εγκατάσταση έχει γίνει από πολλά μοτέρ OREA RTS, μόνο ένα μοτέρ OREA RTS πρέπει να παίρνει παροχή κατά τον προγραμματισμό. Με αυτό θα αποφευχθούν οι παρεμβολές του πρώτου προγραμματισμού για κάθε μοτέρ OREA RTS

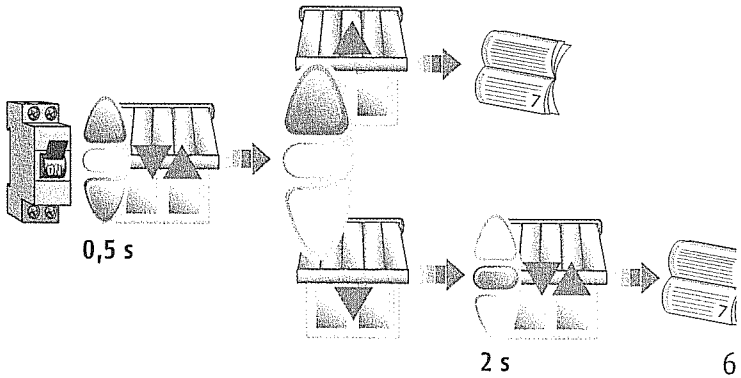


6

## End limits adjustment
## Regolazione dei fine corsa
## justering av endebrytere
## réglage des fins de courses
## Ajuste de los finales de carrera
## Indstilling af endestop
## Instellen van de eindposities
## Regulação dos fins de curso
## Rajojen säätö
## Möglichkeiten der Endlageneinstellung
## Inställning av gränslägen
## Ρύθμιση των ορίων

1
2
3
4
5
6
7
8

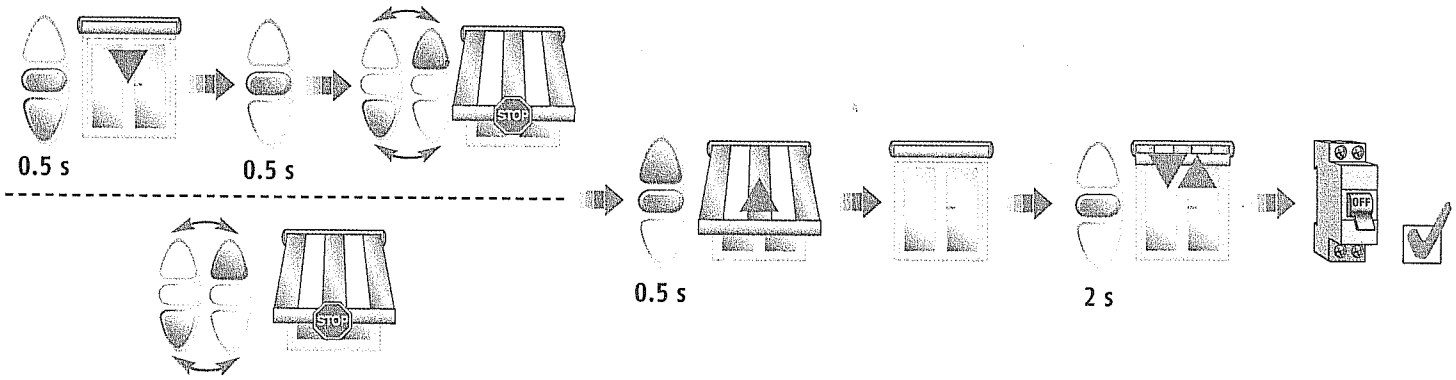

3

GB Programming the first transmitter
I Programmazione del primo trasmettitore
N programering av handsender ved installasjon
F Enregistrement du premier émetteur
E Programación del primer emisor
DK Programmering af sendere ved installation
NL Programmeren van de eerste zender
P Programar o primeiro emissor
FIN Ensimmäisen lähettimen ohjelmointi
D Einlernen des ersten Senders
S Programmering av sändare vid installation
GR Προγραμματισμός του πρώτου τηλεχειρισμού

1
2
3
4
5
6
7
8

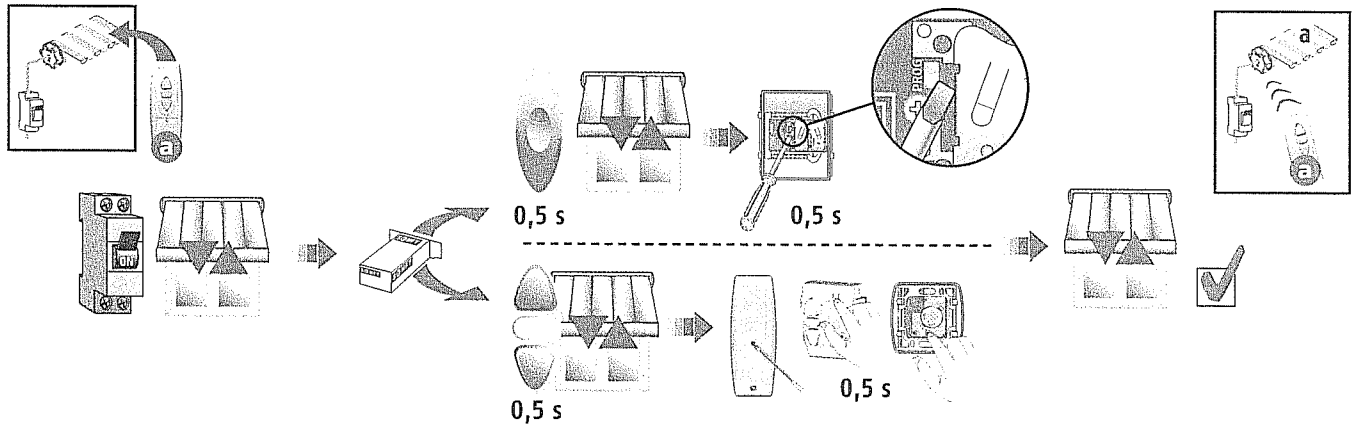


8

GB Recording or changing intermediate position
I Programmazione o modifica della posizione intermedia
N Programmering eller endring av mellomposisjonen
F Enregistrement ou modification de la position intermédiaire
E Memorizar o cambiar la posición intermedia
DK Programmering eller ændring af den mellemste position
NL Programmeren of wijzigen van de tussenpositie
P Programação ou alteração da posição intermédia
FIN Väliasennon tallentaminen tai muuttaminen
D Speichern oder ändern der Zwischenposition
S Programmera eller förändra mellanläget
GR Προγραμματισμός ή αλλαγή της ενδιάμεσης θέσης

1
2
3
4
5
6
7

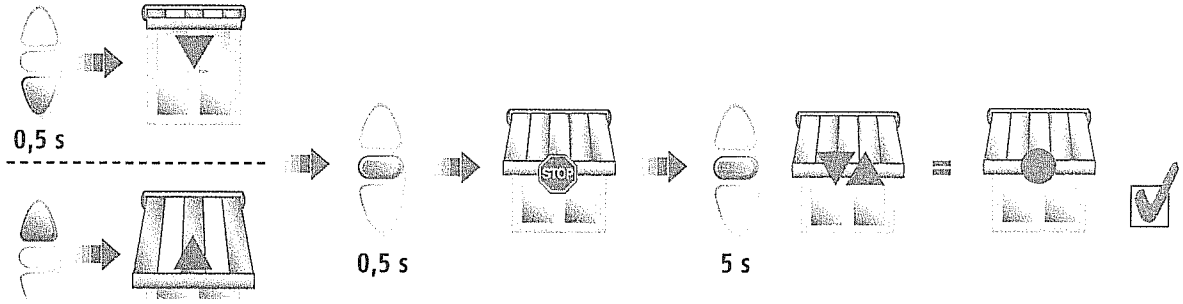

F

1 2 3 4 5 6 7 8

GB Intermediate position control
NL Tussenpositie oproepen
I Comando della posizione intermedia
P Atingir uma posição intermédia
N Bruk av utfallsposisjon
SF Väliasennon käyttö

F Commander la position intermédiaire
D Bedienergonomie Zwischenposition
E Alcanzar una posición intermedia
S Användning av utfallsläge
DK Anvendelse af udfældet position
GR Έλεγχος ενδιάμεσης θέσης

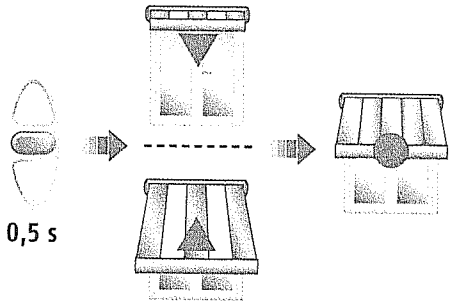


GB Delete an intermediate position
NL Wissen van een tussenpositie
I Cancellazione di una posizione intermedia
P Apagar a posição intermédia
N Slette en utfallsposisjon
SF Väliasennon poistaminen

F Suppression de la position intermédiaire
D Löschen der Zwischenposition
E Borrar la posición intermedia
S Radera ett utfallsläge
DK Sletning af en udfældet position
GR Διαγραφή ενδιάμεσης θέσης

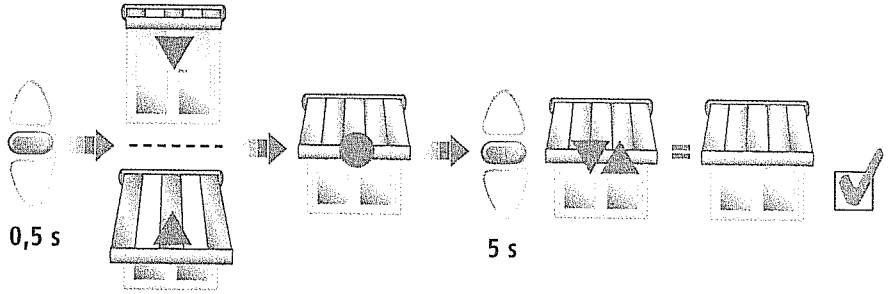




1 2 3 4 5 6

GB Add a control in the memory of motor
I Aggiungere un comando nella memoria del motore
N legge til en sender

F Ajout d'un émetteur dans la mémoire moteur
E Añadir o borrar un emisor de la memoria del operador
DK Lägge en sender til

NL Toevoegen van een bedieningspunt
P Adicionar ou apagar um emissor da memória do operador
SF Lähettimen lisääminen

D Weitere Sender einlernen
S Lägga till en sändare
GR Πρόσθεση ή αφαίρεση τηλεχειρισμού προς/από τη μνήμη του μοτέρ.

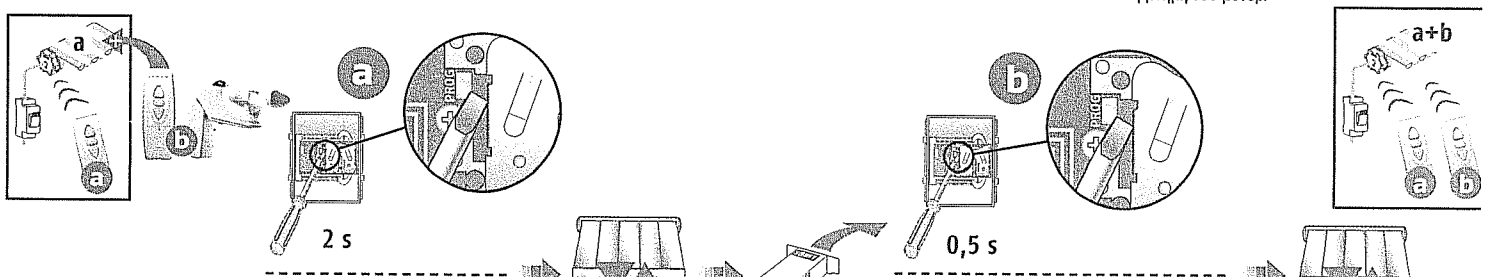

5

GB Delete a control in the memory of motor
I Cancellare un comando nella memoria del motore
NL radere en sender

F Suppression d'un émetteur dans la mémoire moteur
E Añadir o borrar un emisor de la memoria del operador
DK Slet en sender

HU Wissen van een bedieningspunt
P Adicionar ou apagar um emissor da memória do operador
SF Lähettimen poistaminen

D Einen Sender löschen
S Radera en sändare
GR Πρόσθεση ή αφαίρεση τηλεχειρισμού προς/από τη μνήμη του μοτέρ.

1 2 3 4 5 6 7 8

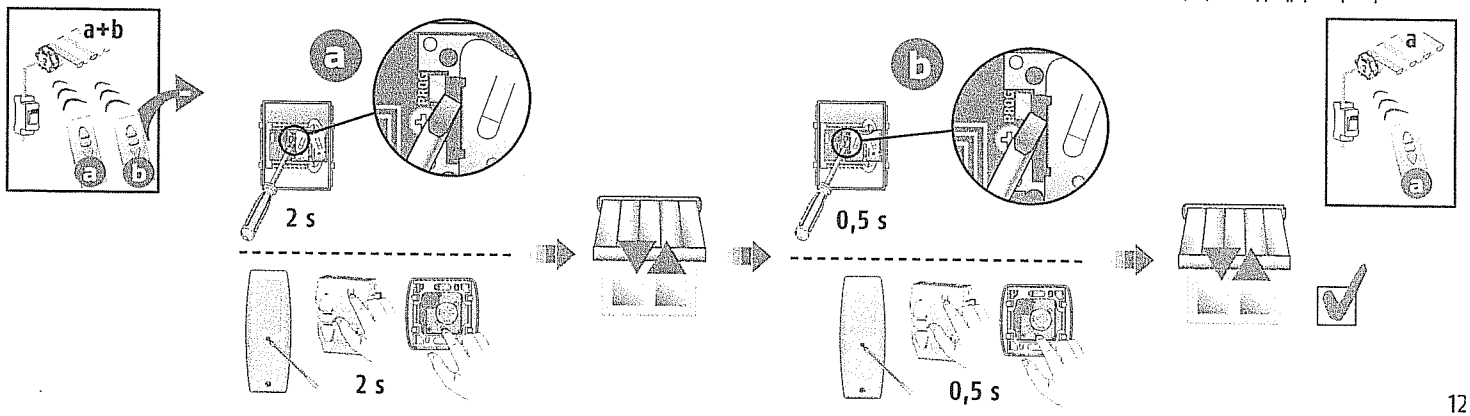


12

GB Replacement of a lost remote control
I Sostituzione di un telecomando perso
NL Erstatning av mistet sender

F Remplacement d'un émetteur perdu
E Reemplazar un emisor perdido
DK Udskiftning af mistet sender

HU Vervangen van een verloren bedieningspunt
P Substituição de um emissor perdido
SF Kadotetun lähettimen korvaaminen

D Ersetzen eines verlorenen Senders
S Ersättning av borttappad sändare
GR Αντικατάσταση ενός χαμένου τηλεχειρισμού

1 2 3 4 5 6

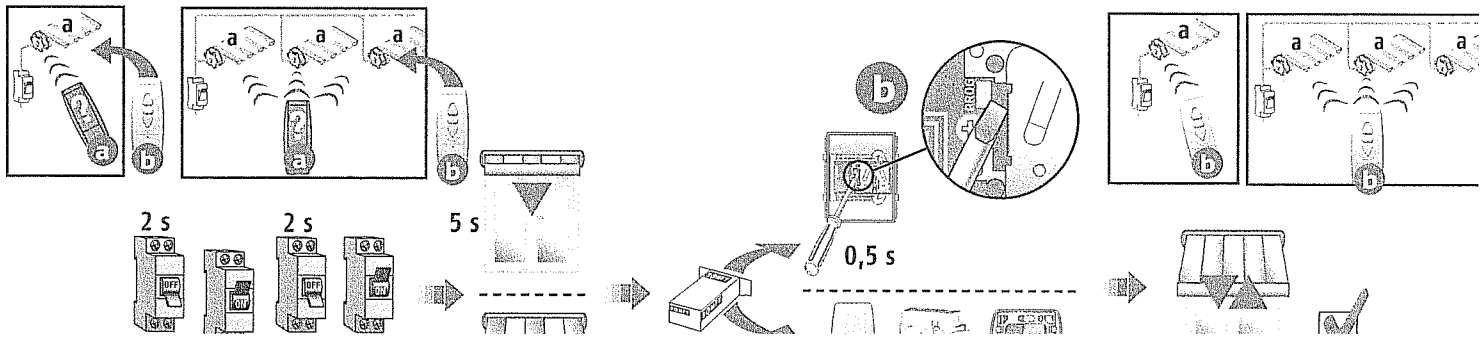

6

GB Replacement of a lost remote control
I Sostituzione di un telecomando perso
NL Erstatning av mistet sender

F Remplacement d'un émetteur perdu
E Reemplazar un emisor perdido
DK Udskiftning af mistet sender

NL Vervangen van een verloren bedieningspunt
P Substituição de um emissor perdido
SF Kadotetun lähettimen korvaaminen

D Ersetzen eines verlorenen Senders
S Ersättning av borttappad sändare
GR Αντικατάσταση ενός χαμένου τηλεχειρισμού

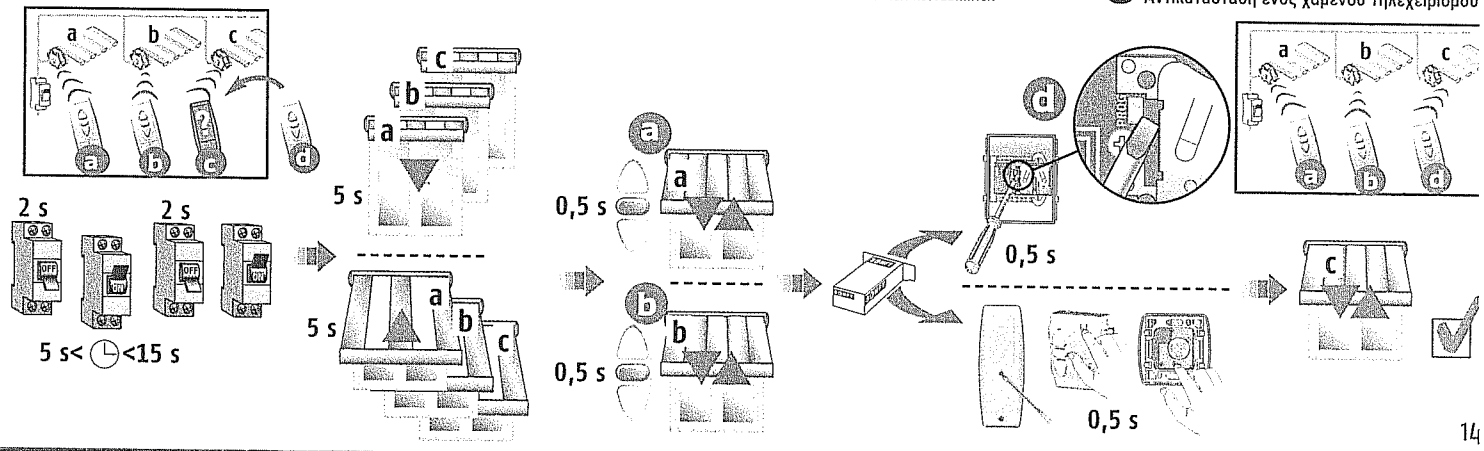


14

GB Erase the memory of motor
I Reset della memoria del motore
NL total radering av motorens minne

F Effacement complet de la mémoire moteur
E Borrar la memoria del operador
DK Total sletning af motorens hukommelse

NL Volledig wissen van het motorgeheugen
P Apagar a memoria do operador
SF Moottorin muistin tyhjennys

D Zurücksetzen aller Motoren in den Auslieferungszusstand
S Total radering av motorns minne
GR Διαγραφή της μνήμης του μοτέρ

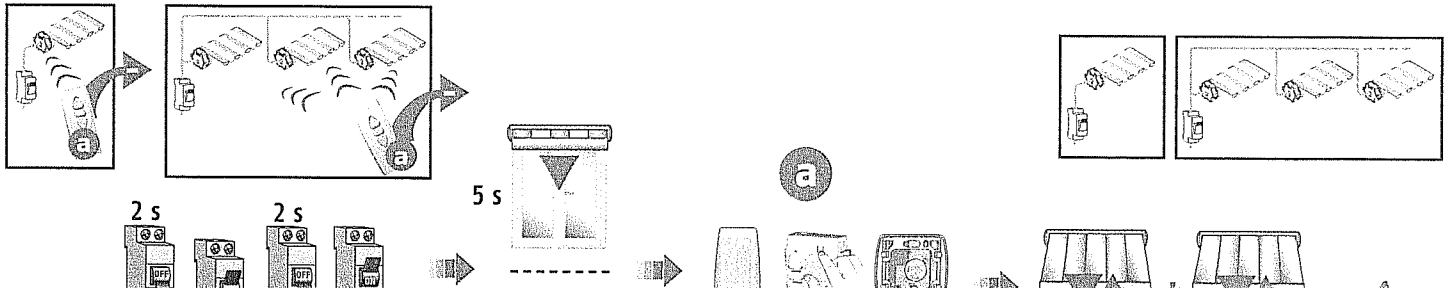

GB Erase the memory of motor
I Reset della memoria del motore
NL total radering av motorens minne

F Effacement complet de la mémoire moteur
E Borrar la memoria del operador
DK Total sletning af motorens hukommelse

NL Volledig wissen van het motorgeheugen
P Apagar a memoria do operador
SF Moottorin muistin tyhjennys

D Zurücksetzen eines Motors in den Auslieferungszsutandes
S Total radering av motorns minne
GR Διαγραφή της μνήμης του μοτέρ

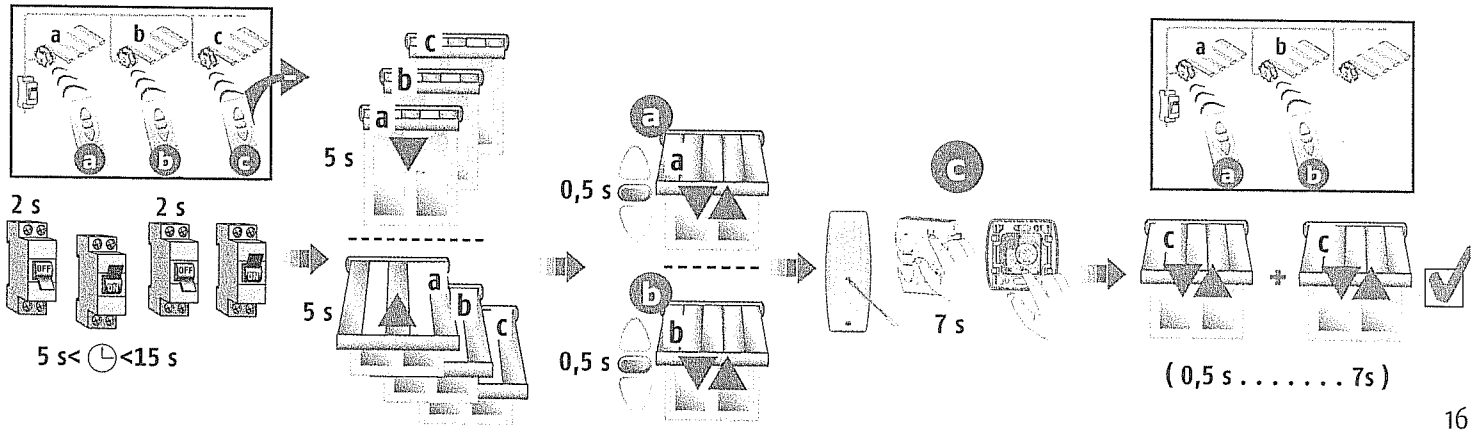




GB End limits re-adjustment
I Riprogrammazione dei fine corsa
NL omjustering av endebrytere

F Réajustement des fins de course
E Reajuste de los finales de carrera
DK Efterjustering af endestop

NL Bijstellen van de eindposities
P Reajuste dos fins de curso
SF Rajojen uudelleen säätö

D Nachjustieren der Endlage
S Omjustering av gränslägen
GR Διόρθωση των ορίων

GB Down limit adjustment
I Regolazione del fine corsa basso
NL Regulering nedre grense
NL Afstelling onderste positie
P Regulação do ponto baixo
SF Alarajan asetus
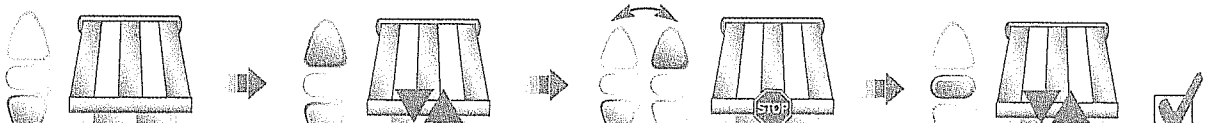
F Réglage limite basse
E Regulación del punto bajo
DK Indstilling af nederste grænse
D Ändern der unteren Endlage
S Inställning av nedre gränsläge
GR Ρύθμιση κάτω όριου